ALFL / NAQUA
Aerador Lento Fixo

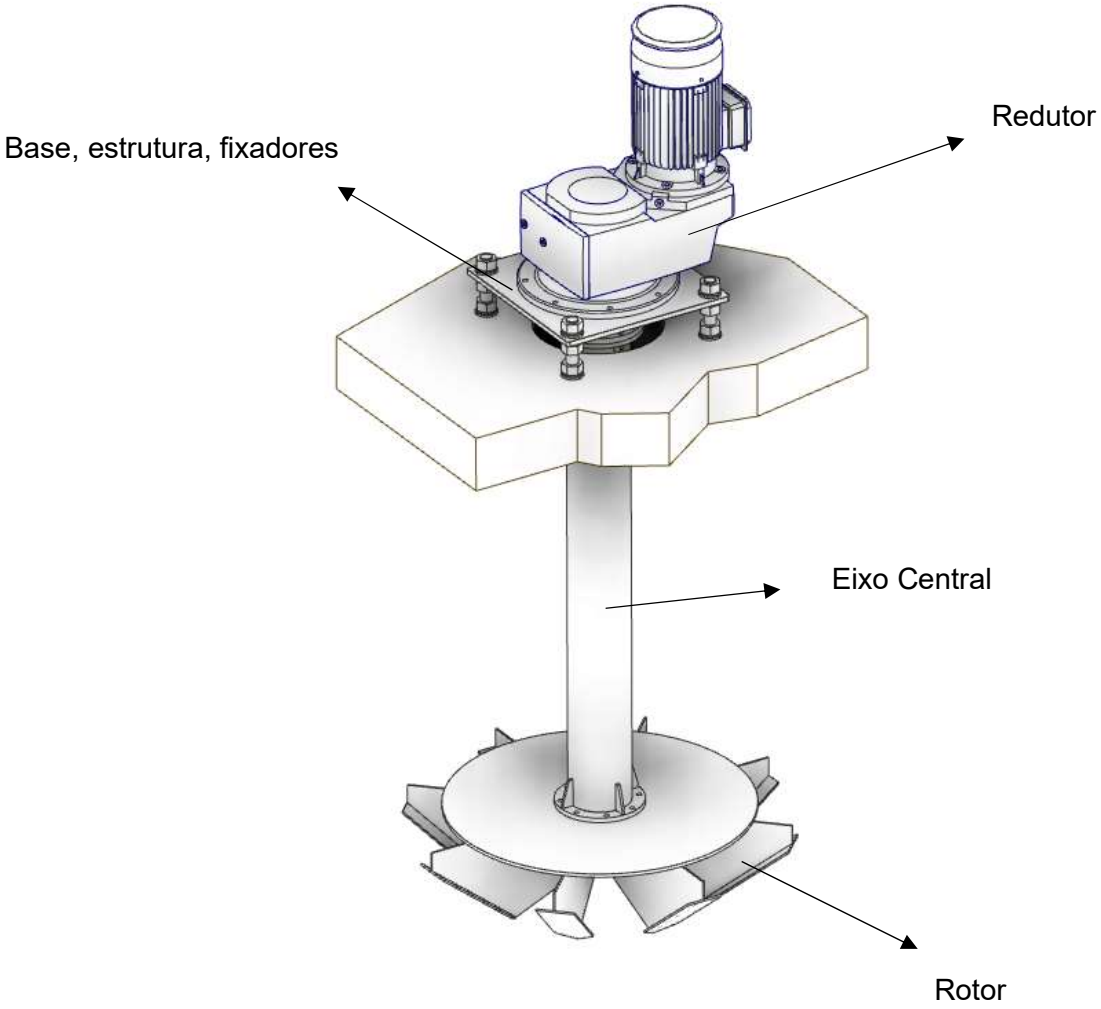

11 2311-6790 | 11 96170-1486 comercial@naqua.com.br naqua.com.br
Rua Orense, 41 - Cj. 1502 | Centro - Diadema - SP | CEP 09920-650

Desenho Meramente Ilustrativo

ALFB-21 / NAQUA
Aerador Lento Flutuante

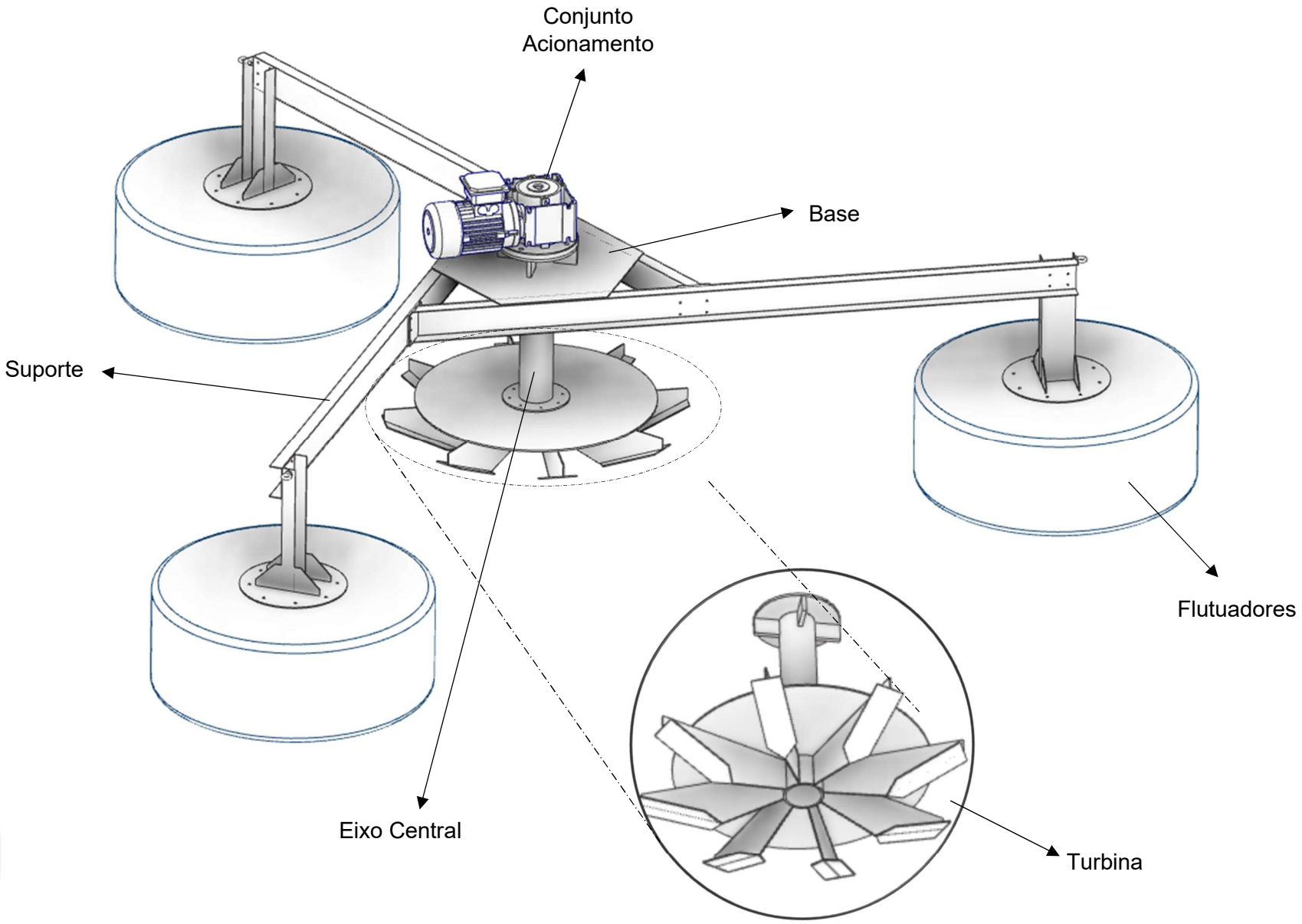

11 2311-6790 | 11 96170-1486 comercial@naqua.com.br naqua.com.br
Rua Orense, 41 - Cj. 1502 | Centro - Diadema - SP | CEP 09920-650

DESENHO MERAMENTE ILUSTRATIVO

ARFL – NAQUA / 18
Aerador Rápido de Fluxo Descendente Flutuante

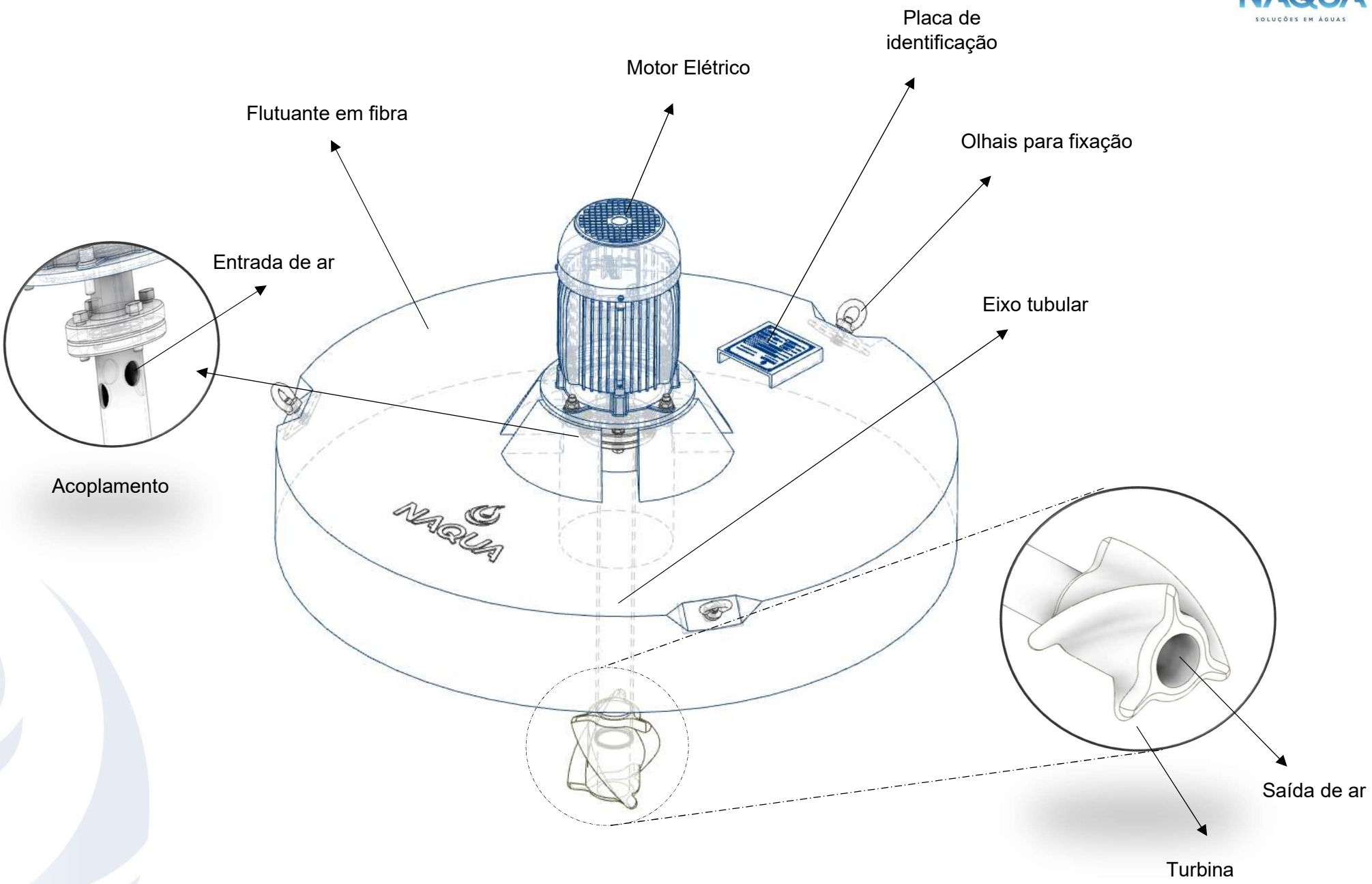

11 2311-6790 | 11 96170-1486 comercial@naqua.com.br naqua.com.br
Rua Orense, 41 - Cj. 1502 | Centro - Diadema - SP | CEP 09920-650

DESENHO MERAMENTE ILUSTRATIVO